ASM 16 Synchronmotor Synchronous motor

- Drehzahl 1000 Upm bei 50 Hz
- Mit Kugellager
- Spannung von 1~12 bis 3~500 V
- Schutzart IP 40 – 65
- Wartungsfrei
- Wärmeklasse B, F und H
- Wirkungsgrad bis zu 0,85
- Kombinierbar mit Stirnrad-, Planeten-, Flach- und Schneckengetriebe

- Shaft speed 1000 rpm by 50 Hz
- With ball bearing
- Voltage from 1~12 to 3~500 V
- Protection class IP 40 - 65
- Maintenance-free
- Insulation class B, F and H
- Efficiency up to 0,85
- Combinably with spur, planetary, flat and worm gear

Ausführung: **Execution:**	Klemmkasten Terminal box	Litze Leads	Kabel Cable

1 Phasen
1 phase

Motor-Typ Motor-type		ASM 16	
Frequenz Frequency	Hz	50Hz	60Hz
Leistungsaufnahme Input power	VA	9,2	9,6
Leistungsabgabe Output power	W	3,1	2,6
Drehmoment Torque	cN·m	3	2,6
Drehzahl Shaft speed	min^{-1}	1000	1200

Betriebsdaten
Operating data

Betriebsspannung-V Operating voltage-V	50 Hz-mA 50 Hz-mA	Kondensator-µF Condenser-µF
1~230	42	0,27
1~115	80	1
1~42	200	7,5
1~24	400	24

Beispielausführung
Example execution
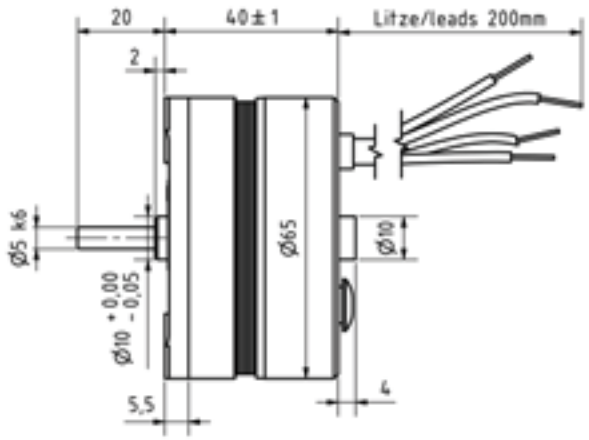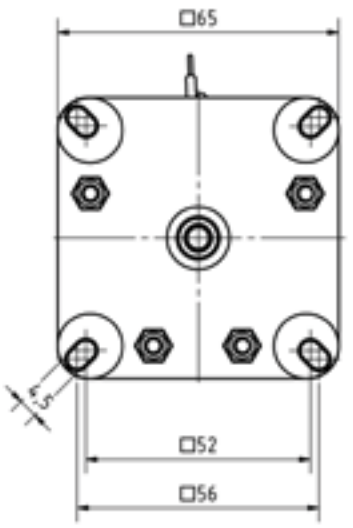
Litzenausführung 40 mm, Klemmkastenausführung 33 mm länger Leads execution 40 mm, Terminal box execution 33 mm longer