ASSG Schneckengetriebe Worm gear

- Wartungsfrei
- Wellendurchmesser von 8 mm bis 18 mm, Länge bis zu 100 mm
- Geräuscharme Ausführung
- Gehäuse in Metall
- Sonderausführungen möglich nach Kundenwunsch
- Schutzart IP 40
- Belastbar bis 28 Nm
- Kombinierbar mit Synchron-, Gleichstrom- und Schrittmotoren

- Maintenance-free
- Shaft diameter from 8 mm to 18 mm, length up to 100 mm
- Noiseless execution
- Housing in metal
- Special executions possible after customer request
- Protection class IP 40
- Loadable up to 28 Nm
- Combinably with synchronous, direct current and stepper motor

Ausführung: **Execution:**	Synchronmotor Synchronous motors	Schrittmotor Stepping motors	Gleichstrommotor constant-speed servomotors

ASSG WF I ASSG W I ASSG HF I ASSG H **

*weitere Übersetzungen auf Anfrage
*further translations on request

Getriebe-Typ Gearbox-type	ASSG WF I ASSG W I ASSG HF I ASSG H	
Getriebeübersetzung* Gear transmission*	i	5 - 75
Wirkungsgrad Efficiency	N	0,2 - 0,83
Drehmoment Torque	N·m	bis 28 to 28
Verlustleistung Power loss	n	max. 37
Gewicht ca. Weight approx.	i	bis 1500 to 1500

Beispielausführung
Example execution

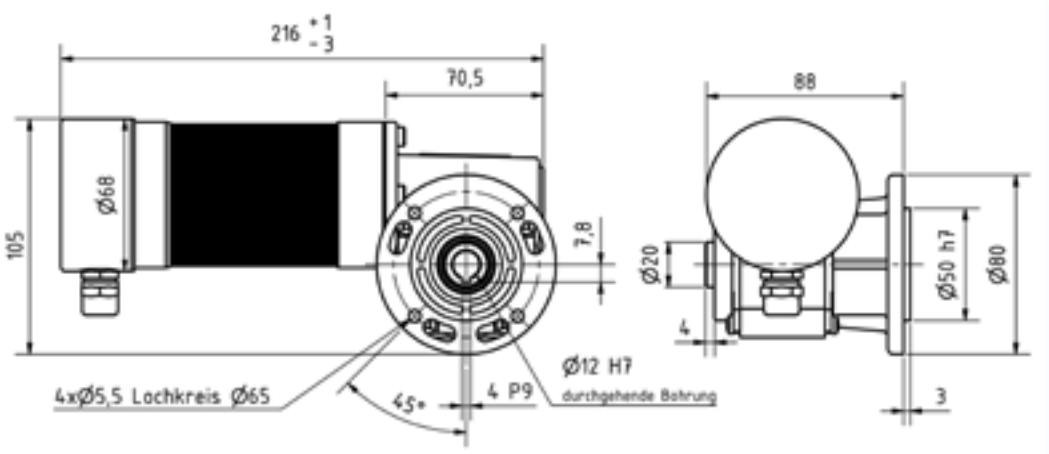

** ASSG WF = Schneckengetriebe, Welle, Fußausführung Worm gear, shaft, foot execution
ASSG W = Schneckengetriebe, Welle Worm gear, shaft
ASSG HF = Schneckengetriebe, Hohlwelle, Fußausführung Worm gear, hollow shaft, foot execution
ASSG H = Schneckengetriebe, Hohlwelle Worm gear, hollow shaft